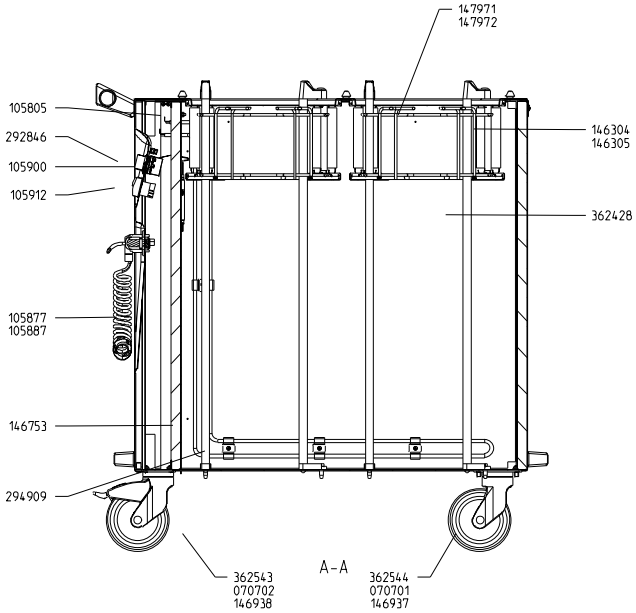

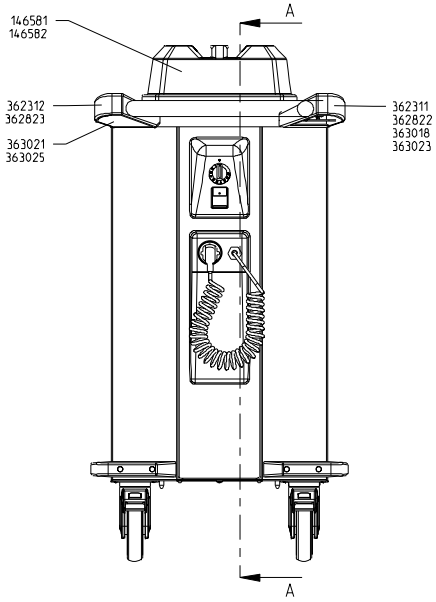

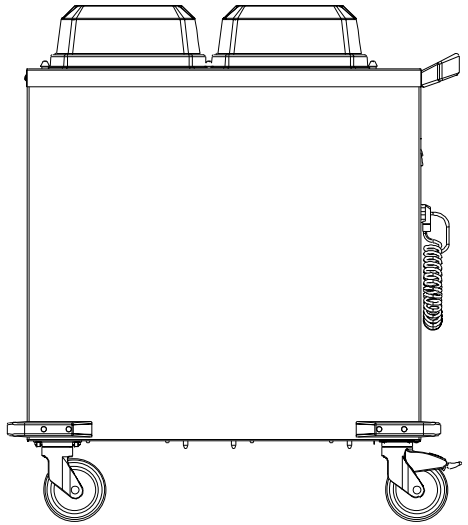

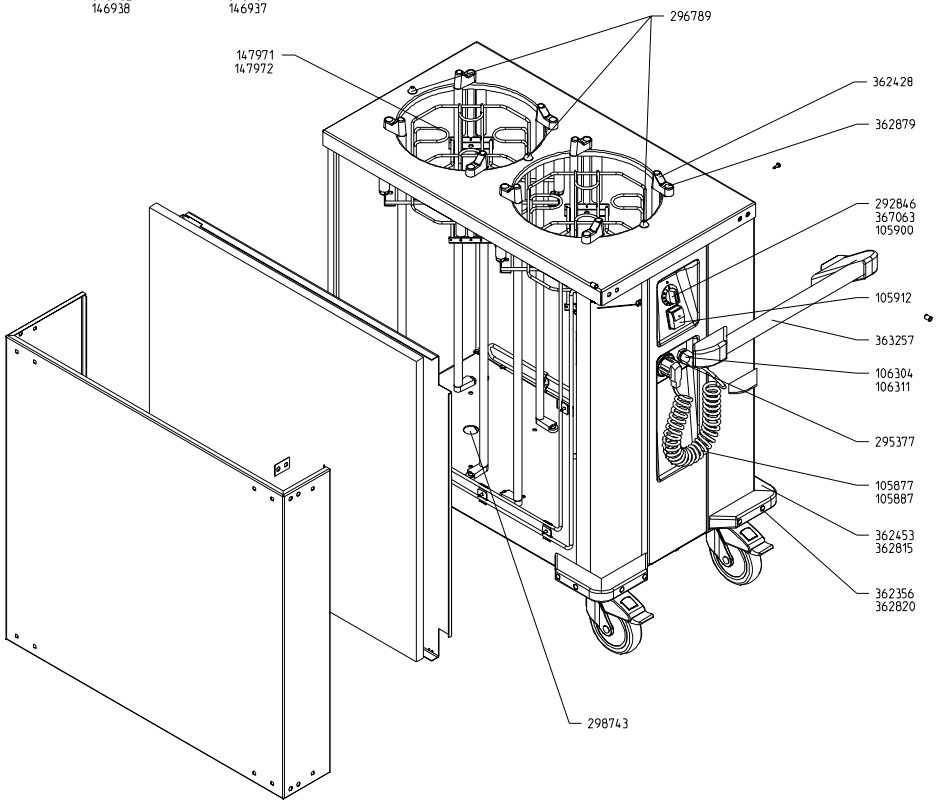

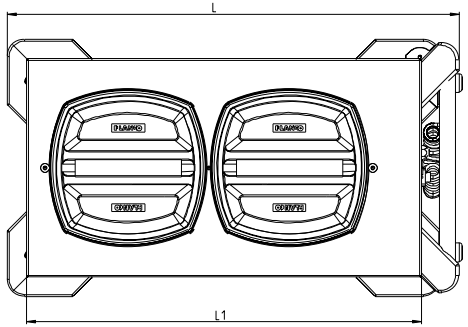

Art.-Nr.	Typ	L	L1
362729	2SHE 21-26	890.5	783
362730	2SHE 26-31	1010.5	903

Ausg.	Aend. Nr.	Aenderungstext	Tag	BA
4	XX	XXX	XX.XX.XX	XXXX
3	XX	XXX	XX.XX.XX	XXXX
2	XX	XXX	XX.XX.XX	XXXX
1	XX	XXX	XX.XX.XX	XXXX

Diese Zeichnung darf ohne unsere Einwilligung weder vervielfältigt, noch dritten Personen vorgelegt oder ausgehändigt werden. Zuwiderhandlungen kommen nach BG o. Ges. unter uns. Weitb. strafrechtliche Verfolgung nach sich ziehen.

	Datum	Name	Werkstoff	Zustand
Bearb	13.02.2003	geißeru		XXX
Gepr			Oberflaeche	
Norm				
Version Revision	01/0A			
Ersatz fuer			Maßstab 1:5	Blatt 1 von 1
Ersetzt durch				

Maße ohne Tol.-Angabe nach

Projekt: xxx

Ersatzteilzeichnung 2SHE 21-26 RD INMO

Benennung

BLANCO

BLANCO GmbH & Co KG
Flehingerstr. 59
75038 Oberderdingen

Ursprungszeichnung

00362729_ETZ KZ 1

Zeichnungsnummer